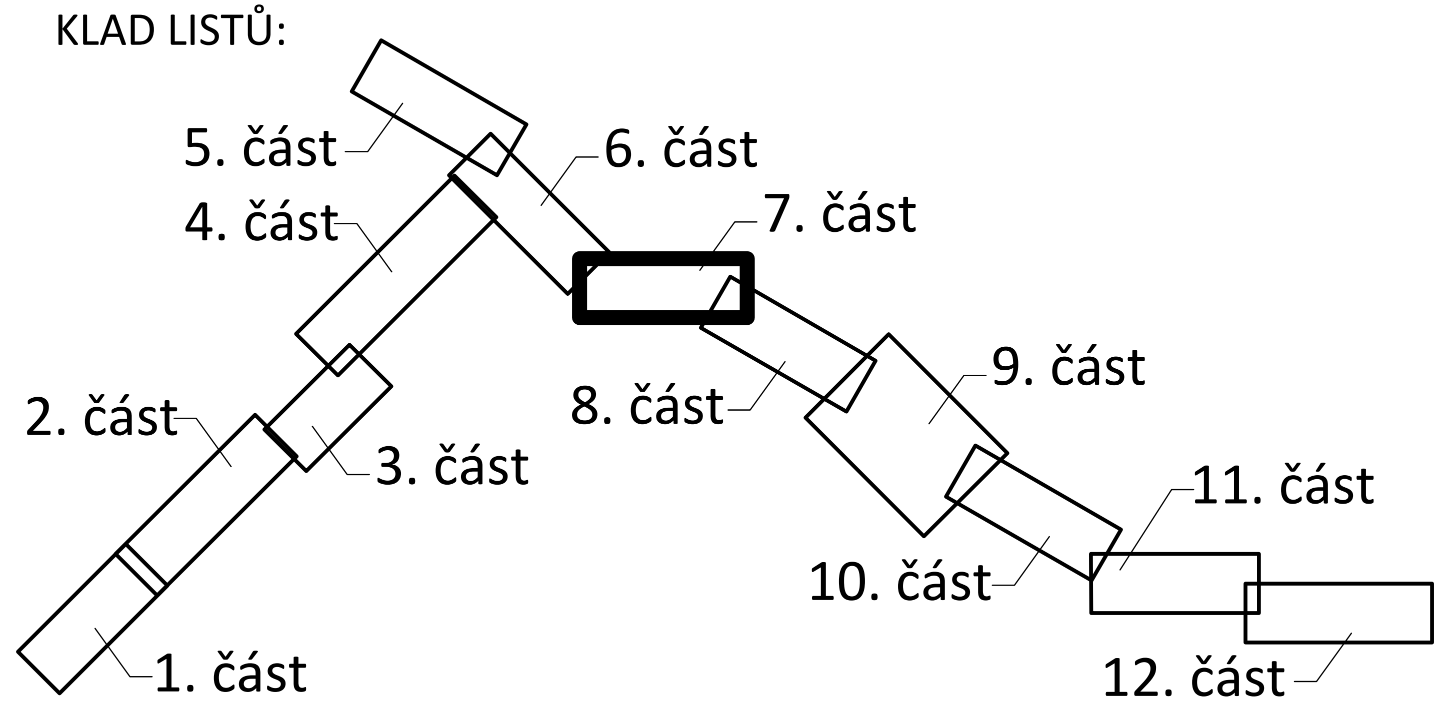

LEGENDA - NOVÉ/OPRAVOVANÉ OBJEKTY

- PŘIVADĚCÍ ŘAD STÁVAJÍCÍ - RELINING
- NAVRHOVANÉ VODOVODNÍ ŘADY - PROTLAK/VÝKOP
- SEKČNÍ ŠOUPÁTKO
- PODZEMNÍ, NADZEMNÍ HYDRANT
- CHRÁNIČKA VODOVODU
- VEŘEJNÁ ČÁST VODOVODNÍ PŘÍPOJKY
- OCHRANNÉ PÁSMO VODOVODU (1,5 m na obě strany)

KT - KŘÍŽENÍ TOKU
KS - KŘÍŽENÍ SILNICE
RŠ REDUKČNÍ ŠACHTA

LEGENDA - STÁVAJÍCÍ OBJEKTY

- SDĚLOVACÍ VEDENÍ NADZEMNÍ
- SDĚLOVACÍ VEDENÍ PODZEMNÍ
- VEDENÍ NN NADZEMNÍ
- VEDENÍ NN PODZEMNÍ
- VEDENÍ VN NADZEMNÍ
- VEDENÍ VN PODZEMNÍ
- STÁVAJÍCÍ VODOVOD
- S STUDNA

S

AQOL s.r.o., Tovární 1059/41, 779 00 Olomouc
aqol@aqol.cz, www.aqol.cz

AQOL
projekce • inženýring • realizace vodohospodářských staveb

VYPRACOVAL	ING. BOUCHALOVÁ	ODP. PROJEKTANT	ING. ZIMMERMANN	ČÍSLO ZAKÁZKY	2018018
OBJEDNATEL	Obec Světlá Hora část Světlá 374, 793 31 Světlá Hora			DATUM	9/2018
ZAKÁZKA	VODOVOD DĚTŘICHOVICE			STUPEŇ	DUR
				FORMÁT	5 A4
KOORDINAČNÍ SITUACE 7. ČÁST				MĚŘÍTKO	1:500
				ČÍSLO PŘÍLOHY C.3.7	ČÍSLO KOPIE